danalock

Danalock V3 BT Euro

www.danalock.hu

HUN

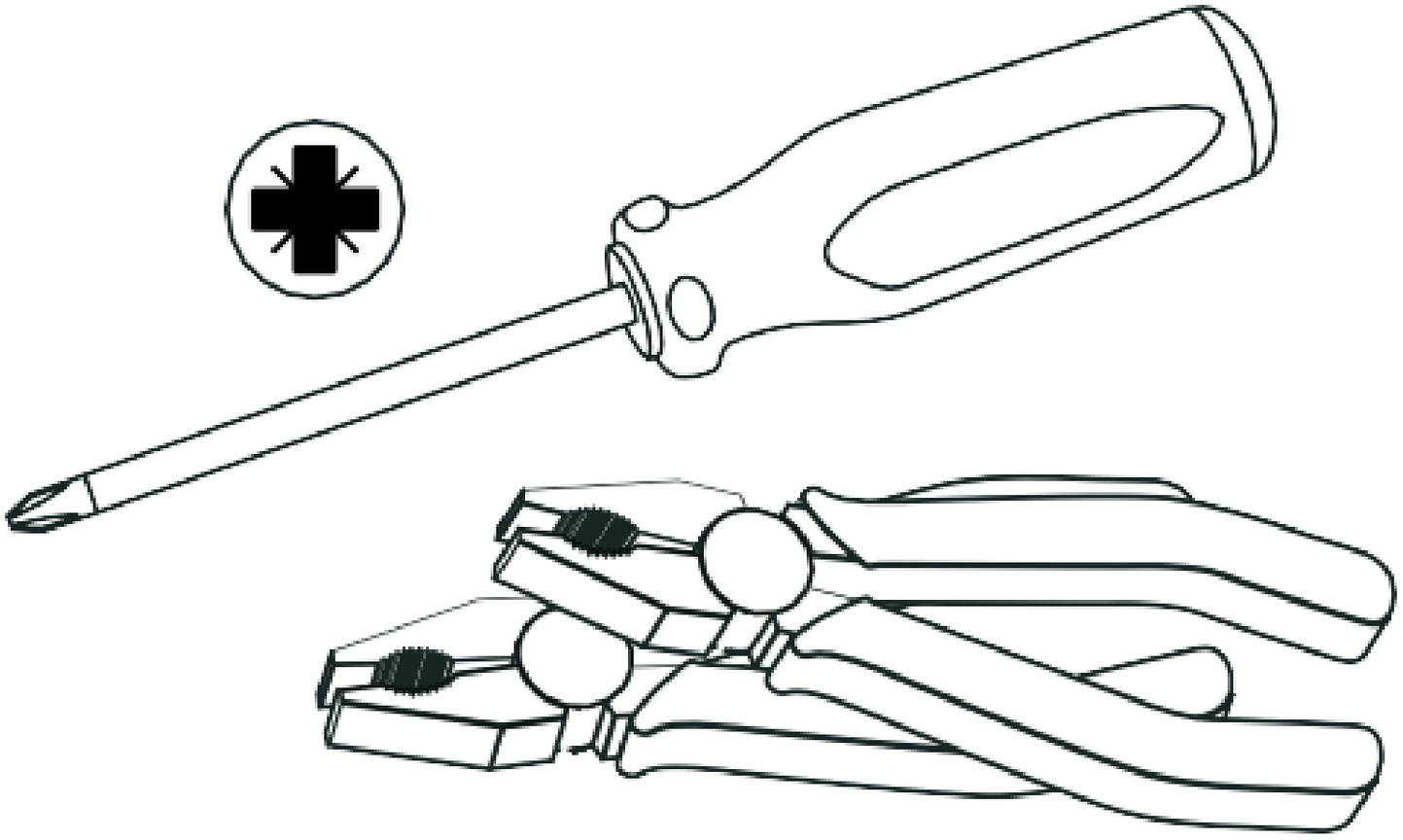

1

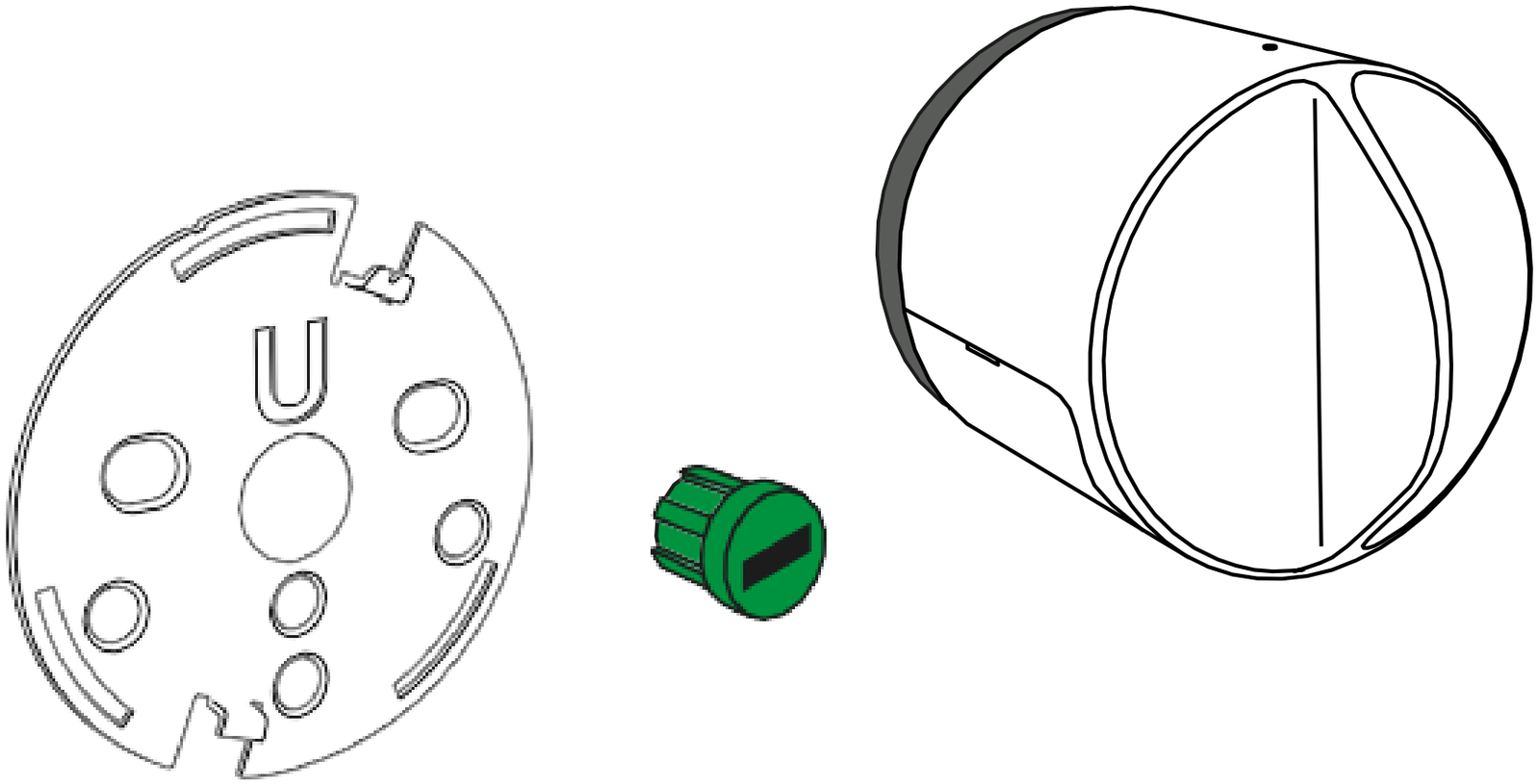

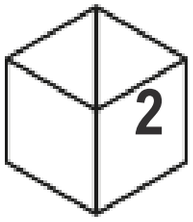

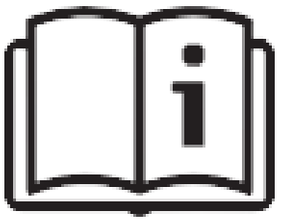

DCE3

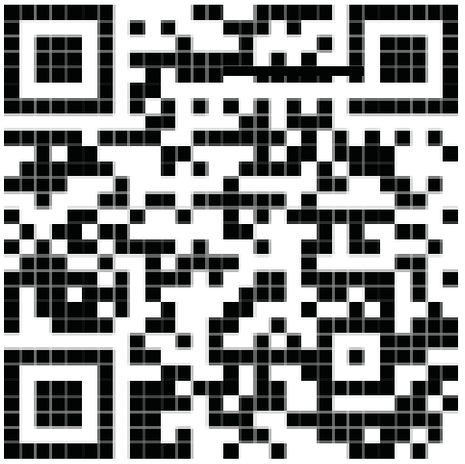

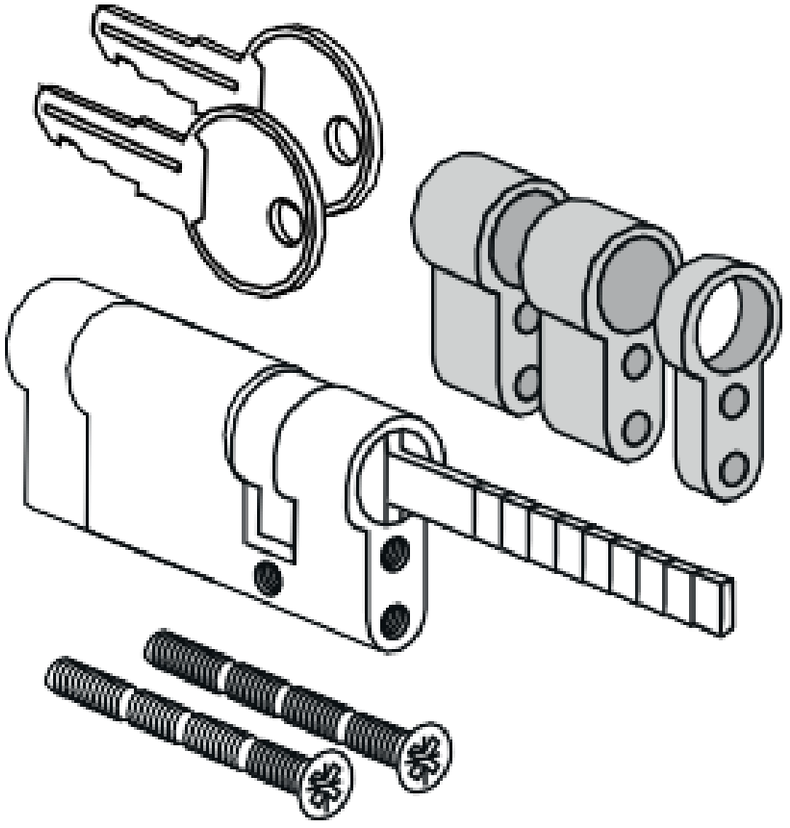

DCE4

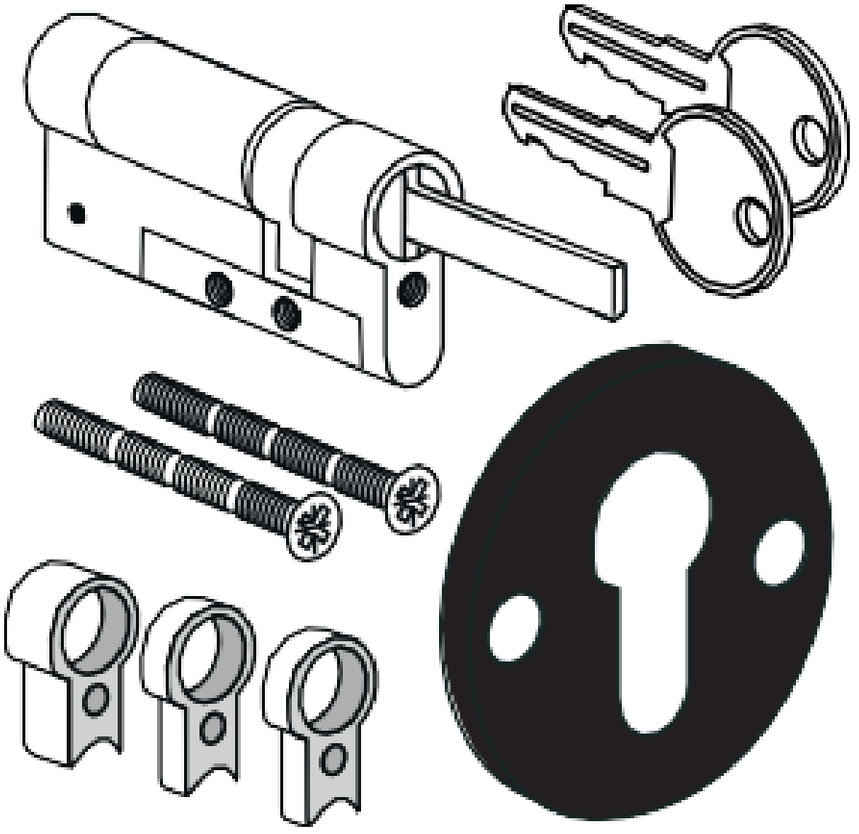

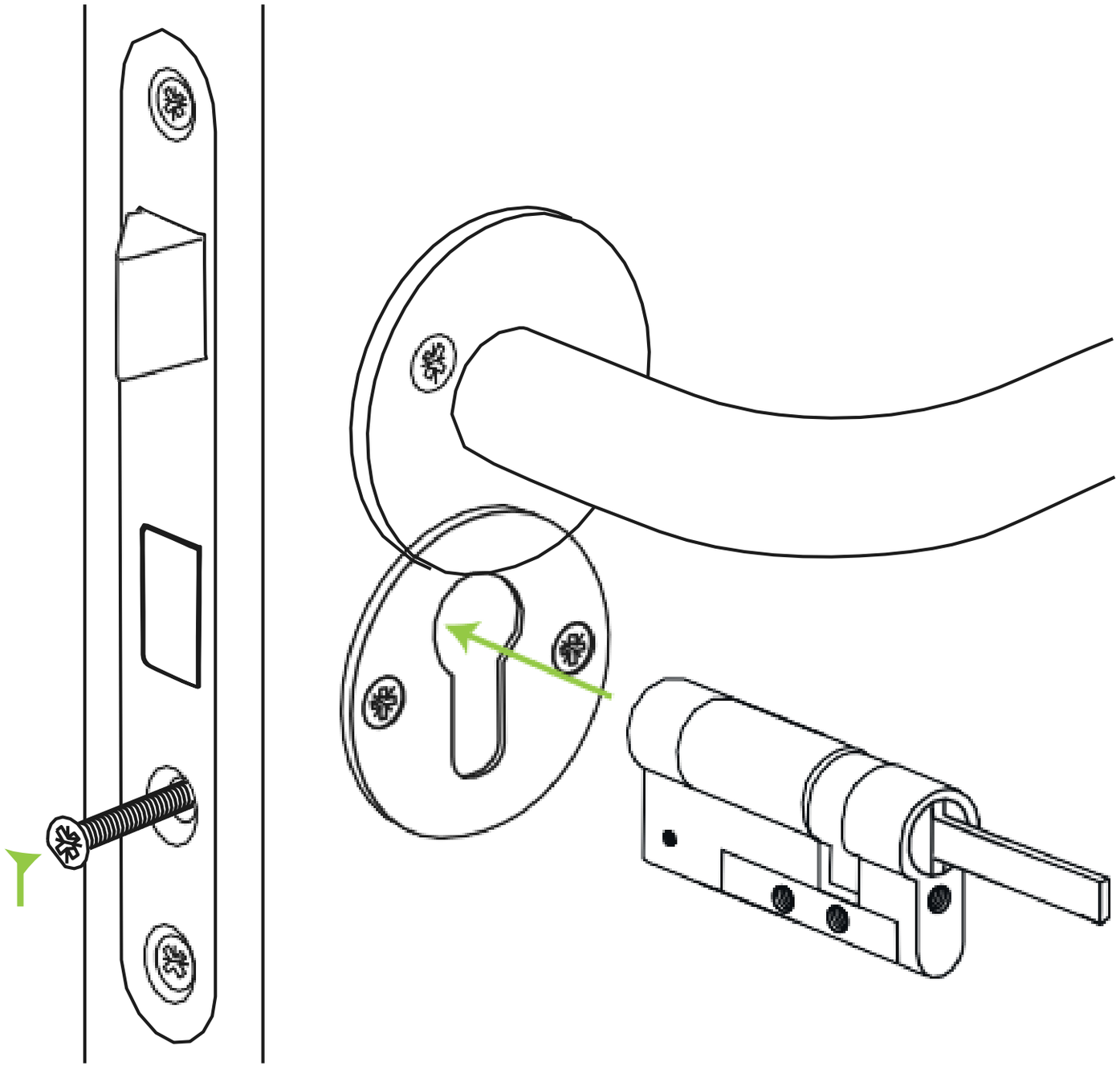

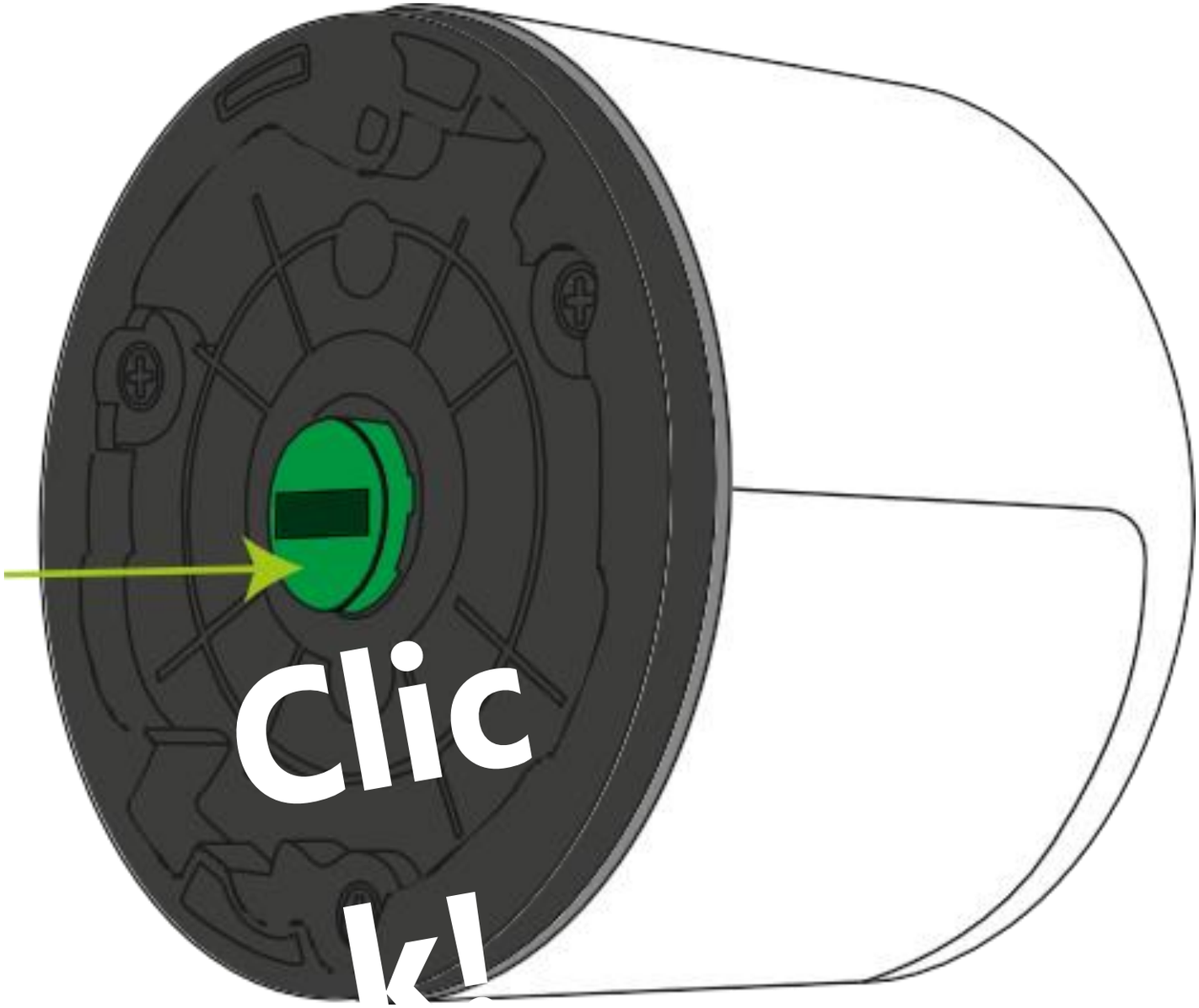
Clic
kl

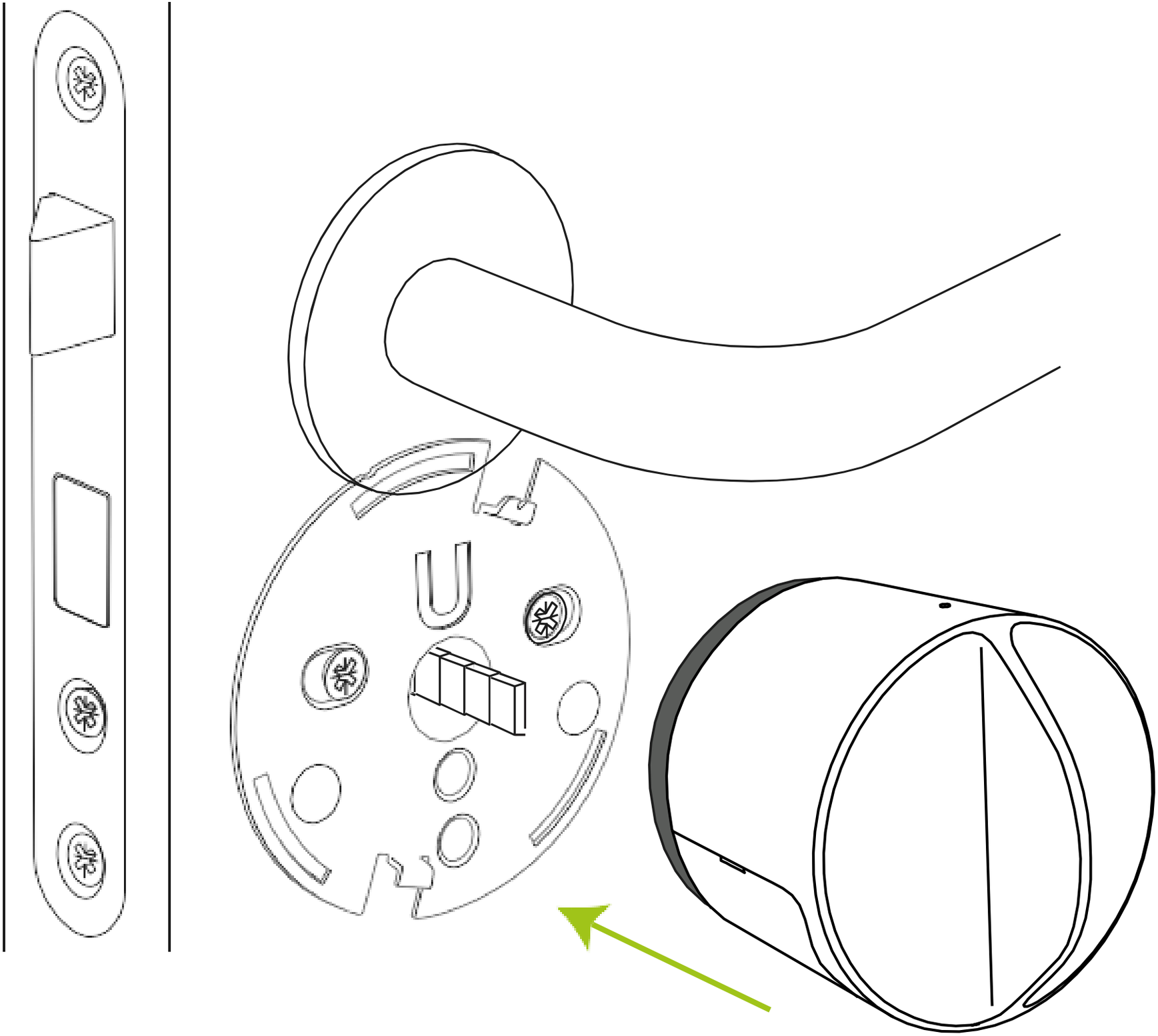

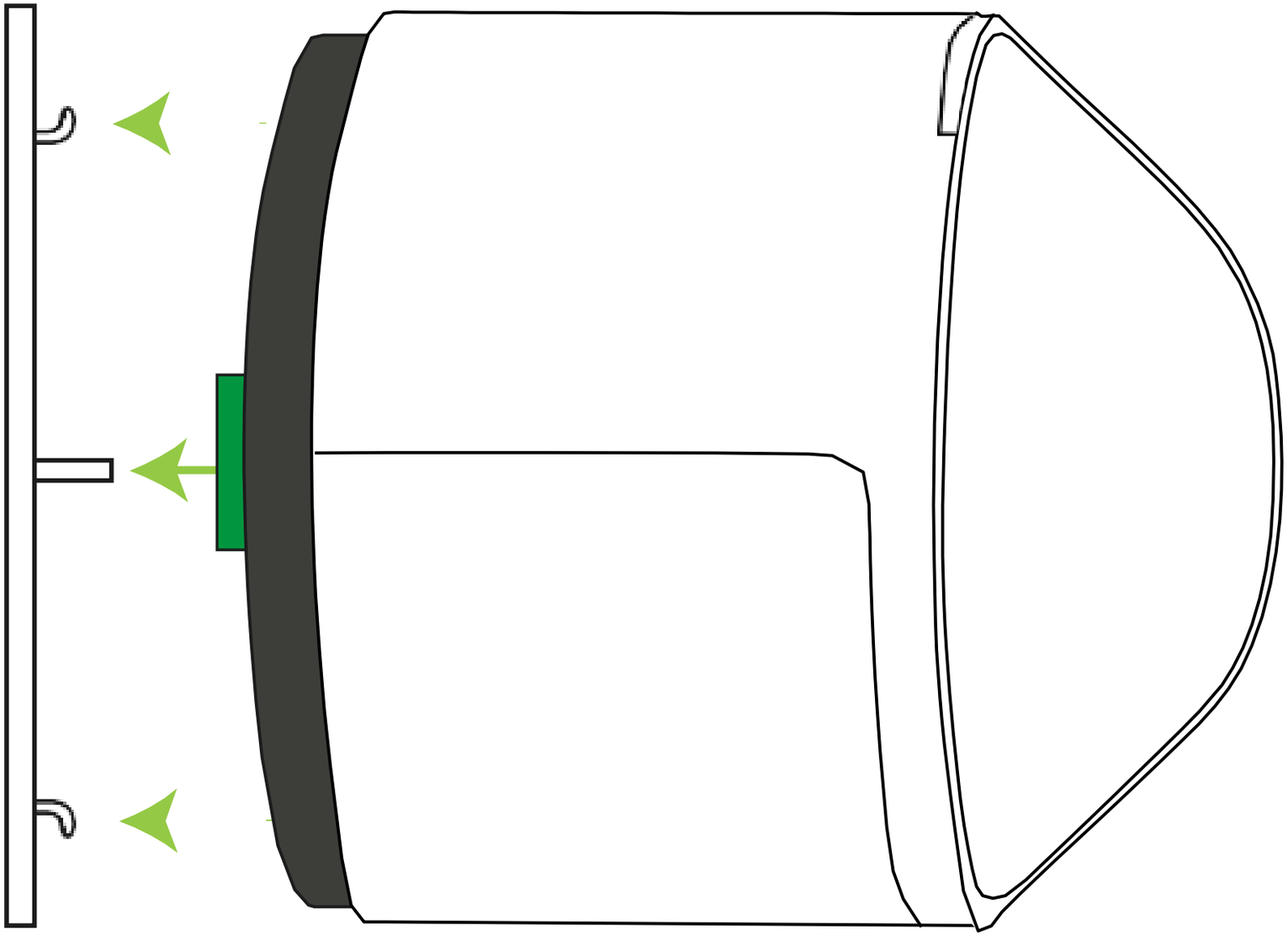

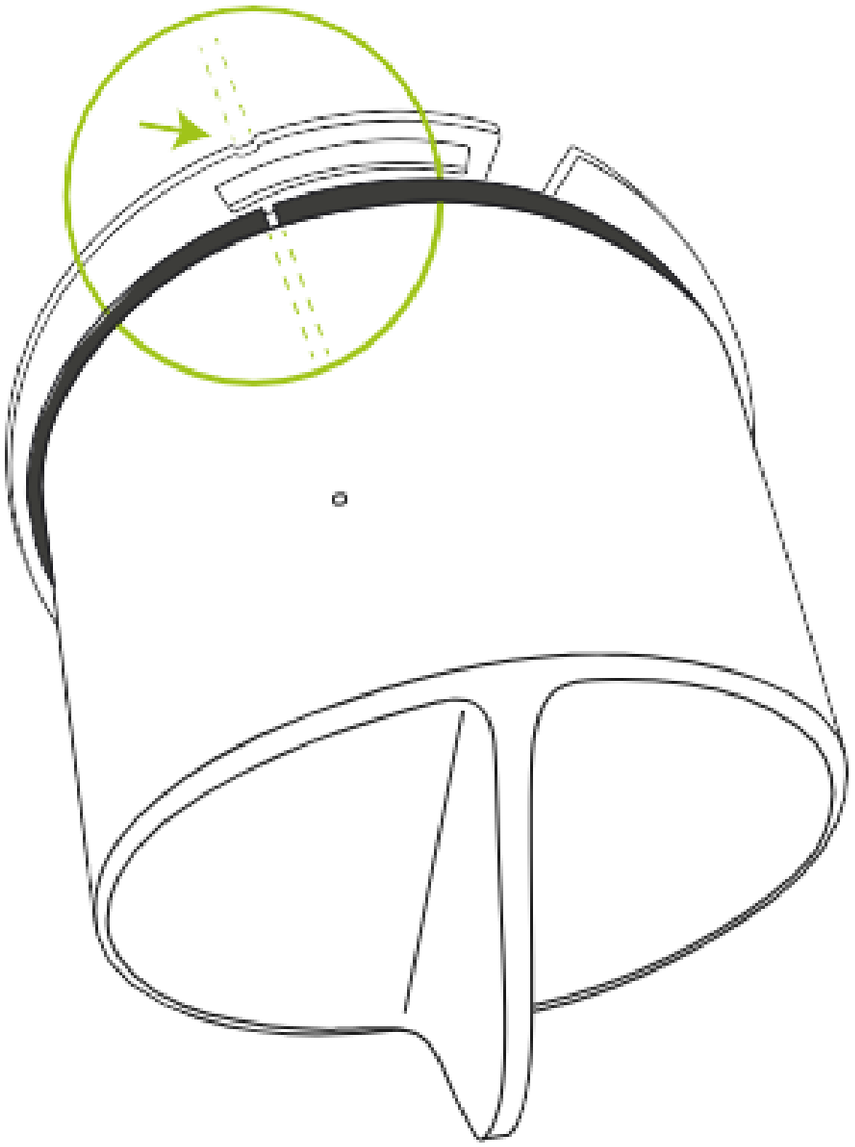

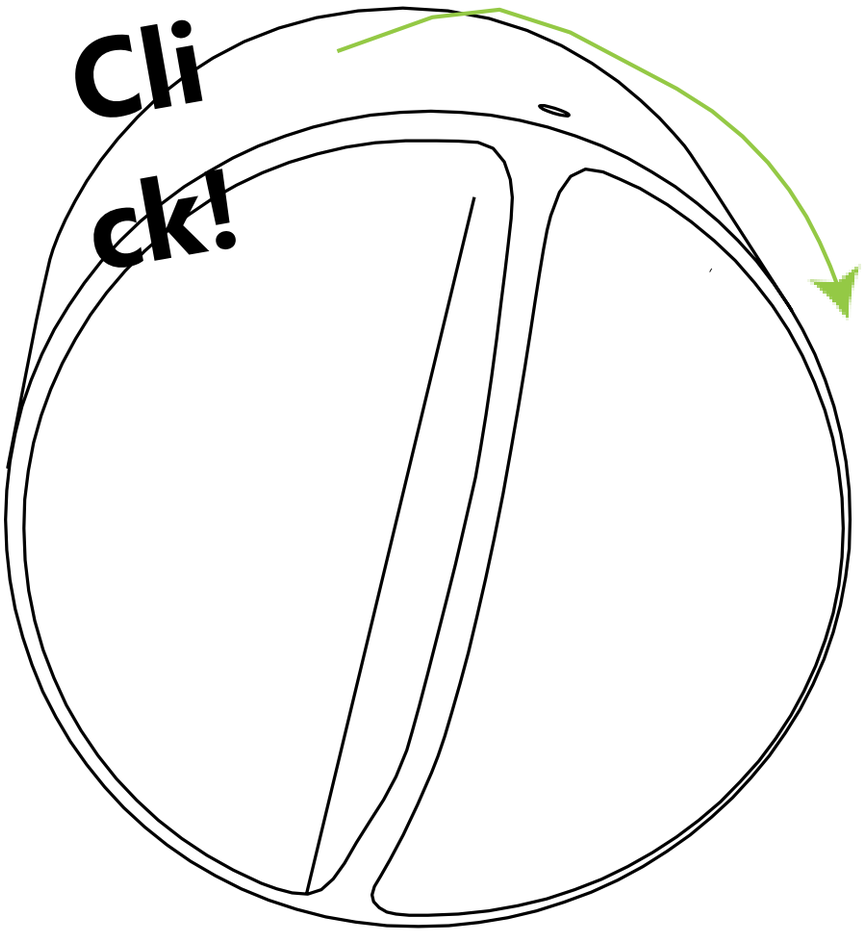
Cli
ck!

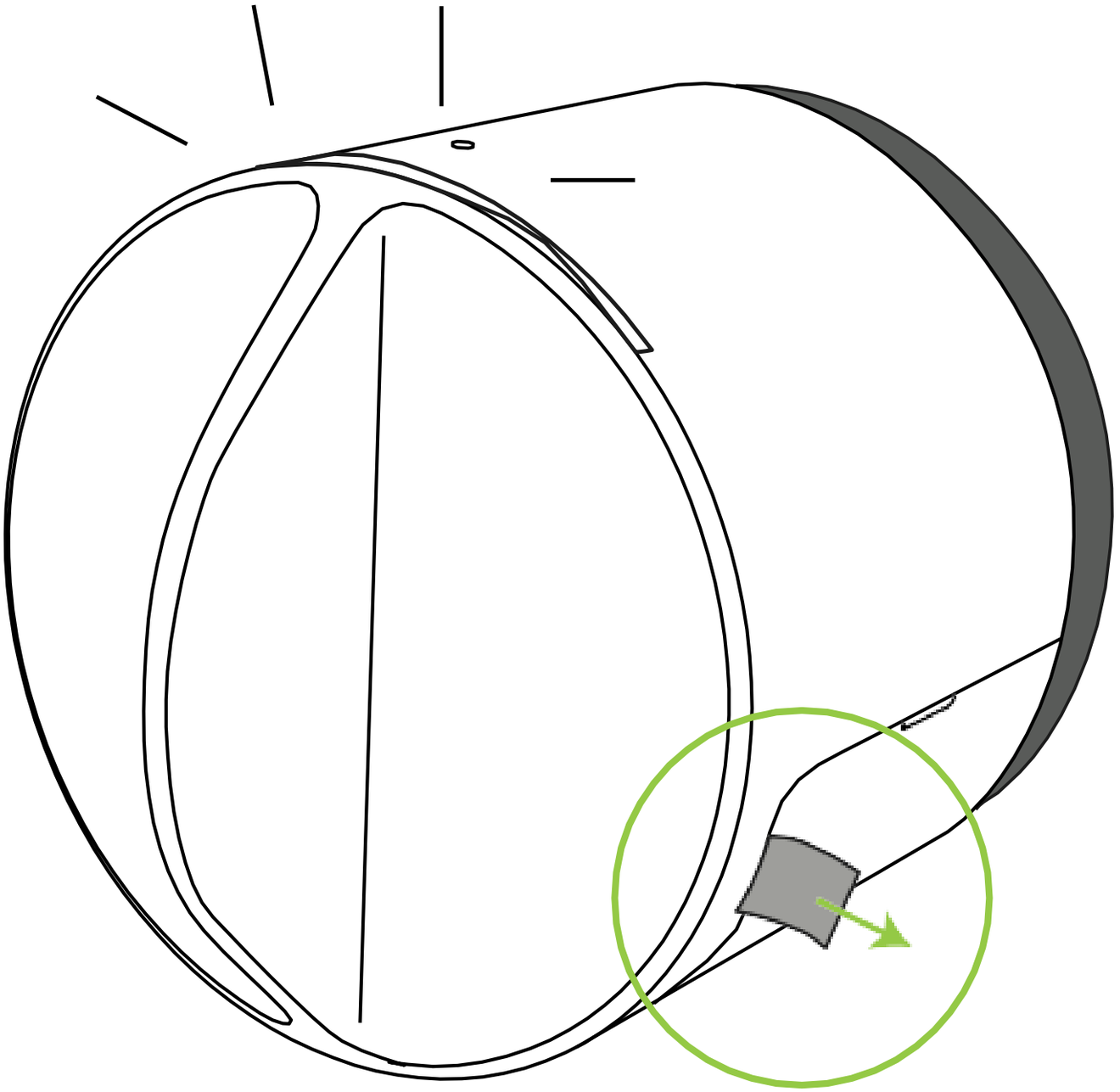

Az alábbi utasítások magyarul vannak. A honosított verziók megtalálhatók az alábbi QR-kóddal.

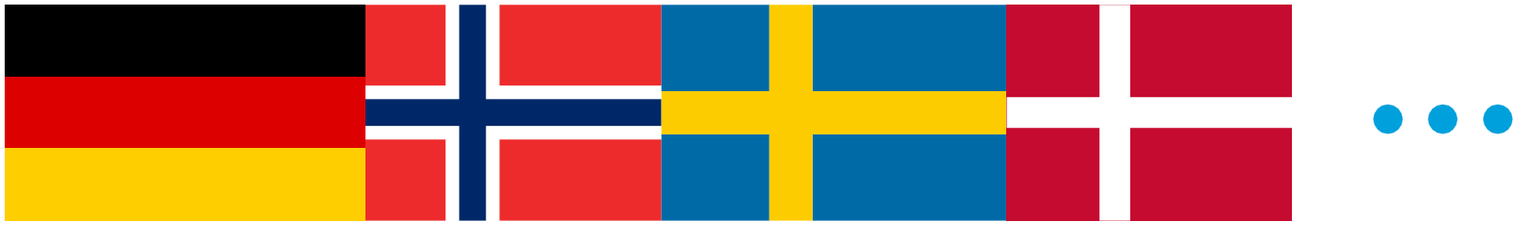

guide.danalock.com

Töltse le a Danalock alkalmazást

Lépjen a Google Playre vagy az App Store -ba, és töltse le a Danalock alkalmazást. Az alkalmazás telepítése után hozzon létre egy felhasználói profilt, és jelentkezzen be. Ezt a profilt fogja használni minden alkalommal, amikor bejelentkezik az alkalmazásba.

Most hozzáadhatja Danalock termékét az alkalmazásban.

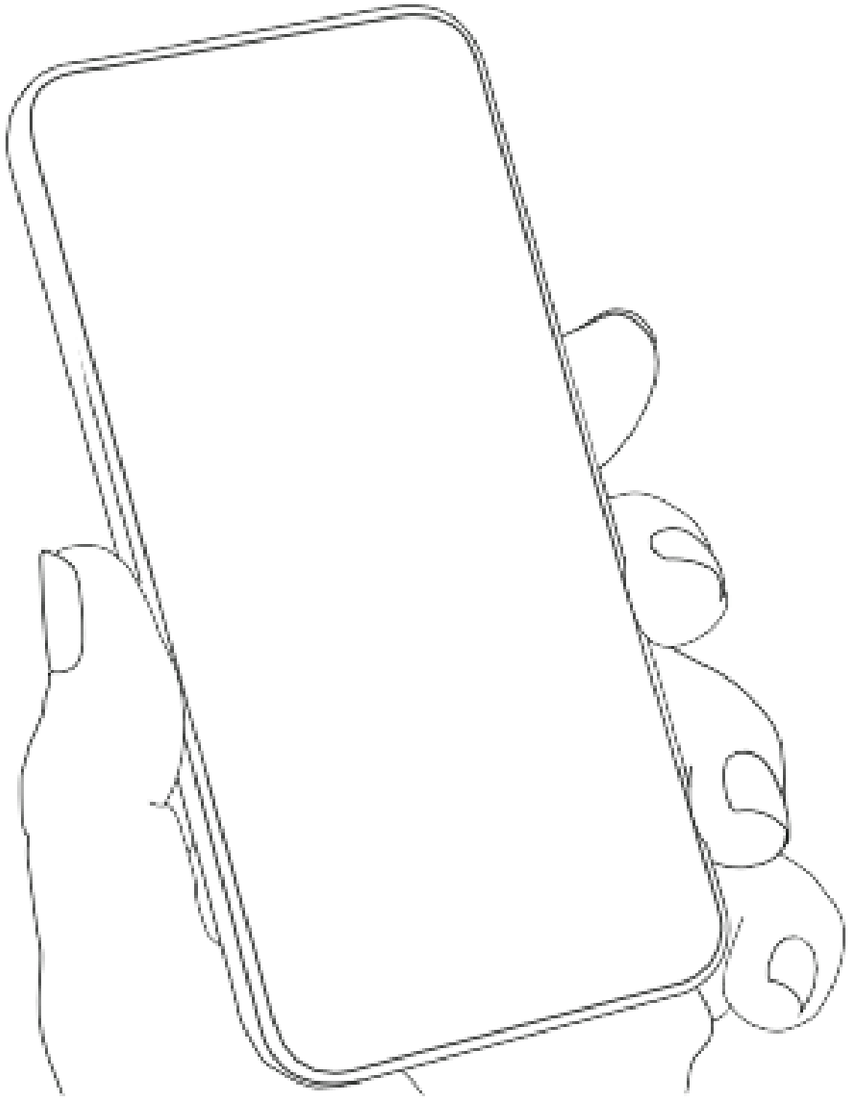

Leszerelés

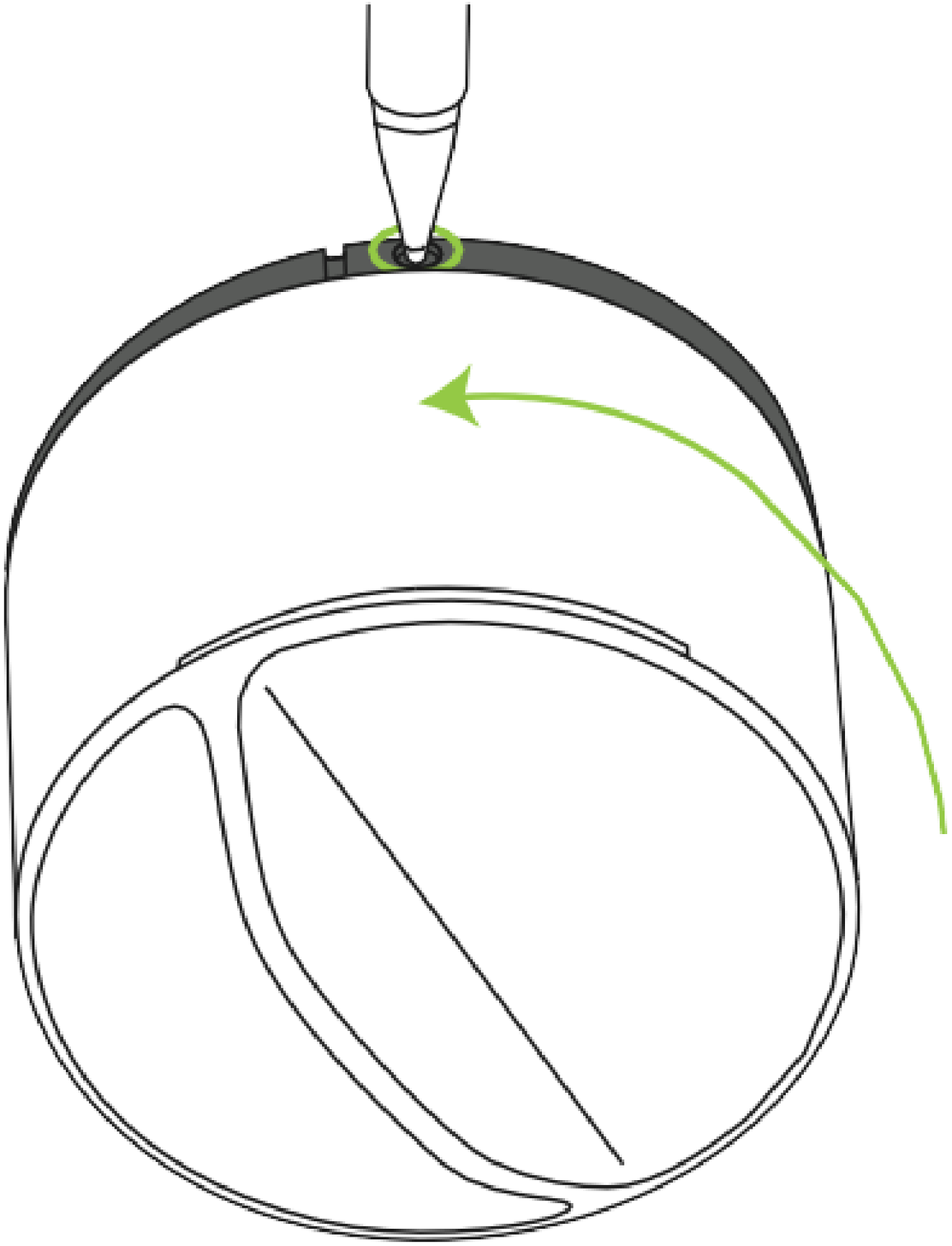

LED jelzések

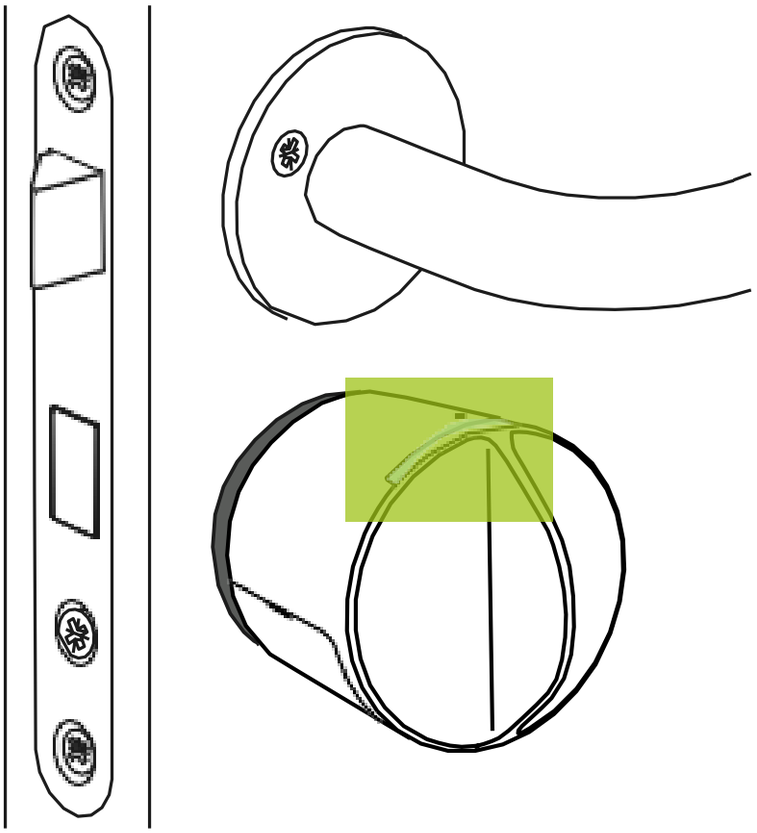

LED jelzésel	**LED** szín	Á**llapotjelzés**
Hosszú fehér villogás		Bekapcsolva. Az elemek aktiválva
Folyamatos piros tevékenységkor		A készülék zárolás alatt
Folyamatos zöld tevékenységkor		Az eszköz feloldása folyamatban van
Piros villogás 5 percenként		Akkumulátorának töltöttségi szintje kritikusan alacsony
Állandó lila fény		A készülék készen áll a frissítésre
Kék tevékenységkor		Az eszköz frissítés alatt áll

A Danalock V3 konfigurálása kattintási parancsokkal

A Danalock konfigurálható a zár tetején található kis lyukban található gomb segítségével. Amikor a beállításokra kattint, a LED színe a következő oldalon látható séma szerint változik.

Amikor eléri a módosítani kívánt beállítást, várjon 5 másodpercet, és a Danalock reagál a parancsára. Ha rossz számú kattintást hajt végre, akkor csak álljon le néhány kattintásnál, ahol a LED nem világít, és várjon 5 másodpercet. Ekkor a LED pirosan villog, jelezve, hogy időtúllépés történt.

.

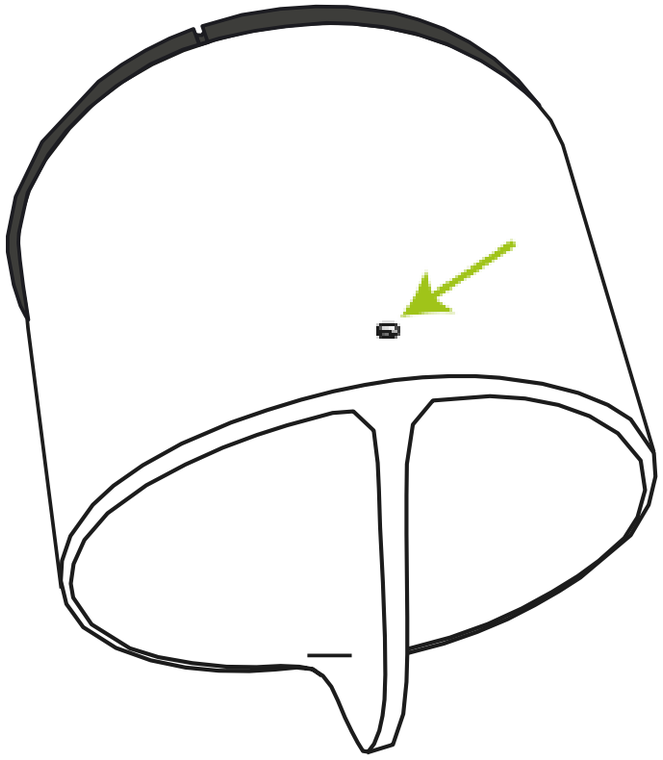

Manuális kattintási parancsok

Befogadási mód **Kattintások**: 1 **LED**: Zöld **Működés**: Z-Wave, Zigbee
Amikor a Danalock zölden villog, 30 másodperce van a Danalock párosítására, vagy amíg a készülék csatlakozik.
Z-Wave: Az eszköz be- vagy kizárása a Z-Wave hálózatból. Zigbee: Az eszköz csatlakozik a Zigbee hálózathoz.

Kézi kalibrálás **Kattintások**: 2 **LED**: Sárga **Működés**: mindegyik Fordítsa a Danalock zárat a kívánt nyitott helyzetbe. Indítsa el a kalibrálást a click paranccsal, és várja meg, amíg a LED sárgán villogni kezd. Fordítsa a Danalock zárat a kívánt helyzetbe, amíg a LED villog, majd kattintson egyszer a gombra a rögzített helyzet mentéséhez.
Automatikus kalibrálás **Kattintások**: 3 **LED**: Fehér **Működés**: mindegyik

---

Fordítsa a Danalock zárat nyitott helyzetbe, és szükség esetén emelje fel a fogantyút. Indítsa el az automatikus kalibrálást a click paranccsal. A Danalock fehéren villog automatikus kalibrálás közben.

Alkalmazás nélküli párosítás **Kattintások**: 7 **LED**: Piros/Zöld **Működés**: Z-Wave, Zigbee Aktiválja a Danapad V3 készülékkel való párosítási módot, ha nincs olyan alkalmazás, amely biztosítja a szolgáltatást. Csak szükség esetén szabad használni.

További információért keresse fel a Danalock.com/FAQ oldalt.

Kizárási mód **Kattintások:** 9 **LED:** Zöld **Működés:** Zigbee
Zigbee: Az eszköz kizárja magát (elhagyja) a hálózatot. A Danalock zölden villog a folyamat során, és hosszú zöld villogással nyugtázza. Ha nem sikerül, pirosan villog.
Felhasználói beállítások visszaállítása **Kattintások**: 10 **LED**: Piros **Működés:** mindegyik

---

Ez a művelet visszaállítja a Danalock összes felhasználói beállítását. A Danalock pirosan villog.

Egyszerű irányelvek

Kérjük, kövesse ezeket a szabályokat a Danalock V3 konfigurálása, használata vagy újrahasznosítása során. Ezen irányelvek megsértése veszélyes, jogellenes vagy más módon káros lehet. További részletes információkat ebben a kézikönyvben talál.

Használati feltételek: A Danalock V3 csak beltéri használatra készült. Csak a Danalock által jóváhagyott tartozékokat használja a Danalock V3 készülékhez. Ne csatlakoztasson inkompatibilis termékeket, és ne használja aDanalock V3-at, ahol a vezeték nélküli rádiókommunikáció tilos. Mint a kórházak, robbantási helyek közelében lévő épületek stb. **Ne működtesse, ahol tilos**: Ne engedje, hogy a Danalock V3 egység ott működjön, ahol a vezeték nélküli rádiókommunikáció használata tilos, interferenciát vagy veszélyt okozhat, mivel a Danalock V3 nem kapcsolható ki a telepítés után.

A készülék működése és elektromágneses terek: A Danalock V3 egy kis teljesítményű rádióadó és -vevő. A Danalock V3 időnként bekapcsol aktivitás vagy időzítő hatására.

Bekapcsolt állapotában rádiófrekvenciás (RF) jeleket fogad és küld ki rövid ideig.

Specifikus humán abszorpciós arány (SAR): A Danalock V3 egységet nem kézi használatra, vagy testen való viselésére tervezték. A Danalock V3 és a személy teste
között legalább 20 cm távolságot kell tartani. **Szívritmus szabályozók és egyéb orvosi eszközök**: Ha más személyes orvosi eszközt használ a Danalock V3 egység közelében, forduljon az orvostechnikai eszközök gyártójához annak megállapítására, hogy megfelelően védettek-e-e a külső rádiófrekvenciás energiával szemben. Az orvosok segíthetnek ezen információk megszerzésében. **Interferencia:** Mint minden vezeték nélküli eszköz, a Danalock V3 elektromos interferenciát is érzékelhet, ami befolyásolhatja a teljesítményét. A Danalock V3 a nemzetközi és az európai szabványok szerint tesztelt és tanúsított.

Ez a teljesítmény biztosítja a megfelelő működést elektromágneses interferencia és/vagy elektrosztatikus kisülés esetén.

Használati kategória

A Danalock V3 egy elektronikus kilincs vezeték nélküli interfésszel a bejárati ajtóra szerelve.

Biztonság és az elektromos funkciók

A Danalock V3 beltéri LED-ekkel jelzi az üzemállapotot, de nincs hangriasztás a csatlakoztatott zár meghibásodása esetén.

Biztonság és az elektromos működés

A Danalock V3 tesztelte, hogy megfelel a 2014/53/EU irányelv EMC követelményeinek. Ez a teljesítmény biztosítja a helyes működést elektromágneses interferencia és/vagy elektrosztatikus kisülés esetén.

Gyermekek

A Danalock V3 sorozat és tartozékai nem gyűjtenek vagy forgalmaznak adatokat gyermekekről.

Tűzálló ajtók

A Danalock nem engedélyezett tűzálló ajtókon. **Vízállóság**

A Danalock nem vízálló. A zárat ezért az ajtó belsejébe kell felszerelni, ahol száraz, és nincs kitéve sem víznek. EN 14846 korrózióállósági besorolási osztály = 0.

Tartozékok és akkumulátorok

Kizárólag jóváhagyott tartozékokat vagy akkumulátorokat használjon (belső modell: CR17345). Csak tanúsított elsődleges lítium elemek, IEC / EN 60086-4: 2015 vagy az IEC / EN
60086-4:2019 szabványt kell használni. Ne használjon újratölthető elemeket. Keresse fel a következő címet://danalock.com/legal/lithium-batteries/, hogy megtalálja a jóváhagyott akkumulátorok listáját. Ne csatlakoztasson összeférhetetlen termékeket. Robbanás vagy tűzveszély áll fenn, ha a nem megfelelő típusú csere akkumulátor érintkezői rövidre záródnak. Ne lépje túl a hőmérséklet tartományt vagy az akkumulátor gyártója által meghatározott egyéb környezeti feltételeket. A használt elemeket az elemekhez mellékelt utasításoknak megfelelően dobja ki.

Robbanásveszélyes légkör

A Danalock-ot a telepítés után nem lehet kikapcsolni, ezért a Danalock-al épületeket nem szabad felszerelni robbanásveszélyes környezetben, és erre vonatkozóan be kell tartani minden utasítást. A szikrák ilyen helyeken robbanást vagy tüzet okozhatnak, ami testi sérülést vagy akár halált is okozhat.

A robbanásveszélyes légkörű területek gyakran, de nem mindig egyértelműen meg vannak jelölve. A potenciális területek a következők lehetnek: üzemanyagtöltő területek (például benzinkutak); hajók fedélzetén; üzemanyag- vagy vegyianyag
-átviteli vagy tároló létesítmények; cseppfolyósított kőolajgázt (például propánt vagy butánt) használó területek; olyan területeken, ahol a levegő vegyi anyagokat vagy részecskéket (például szemcsét, port vagy fémport) tartalmaz; és minden másolyan területet, ahol általában nem tanácsos telepítenia Danalock-ot.

Az akkumulátorra vonatkozó biztonsági információk

A tűz- vagy robbanásveszély elkerülése érdekében tartsa be az alábbi irányelveket:

1. Az elhasznált akkumulátort az akkumulátorhoz mellékelt utasításoknak megfelelően dobja ki.
2. Ne ejtse le, szúrja ki, ne szerelje szét, ne csonkítsa meg és ne égesse el az akkumulátort.
3. Az akkumulátor mindkét érintkezőjének megérintése fémtárggyal rövid ideig megszakítja az akkumulátort. Ne hordja külön az elemeket, mivel az érintkezők érméket, kulcsokat és más fémtárgyakat (például zsebben vagy táskában) érhetnek.
4. Ne rakja egymásra a táskából kivett elemeket.
5. Ne melegítse fel az elemeket, hogy csökkentse a töltési időt.
6. Ne lépje túl az akkumulátor gyártója által meghatározott hőmérsékleti tartományokat vagy más környezeti feltételeket.
7. Soha ne használja a Danaloc -ot, ha nincs felszerelve az elemtartó fedele.
8. Ne keverje össze a különböző gyártóktól származó elemeket.
9 Ne keverjen új és használt elemeket.

Jogi nyilatkozat

Nagyon fontos mind a 4 elem egyidejű cseréje. Kérjük, csak szabványos CR123 lítium elemeket használjon.

Ha nem cserélni az összes elem egyidejűleg felmelegedhet, és felrobbanhat. A Danalock semmilyen módon nem vállal felelősséget, ha az elemek cseréjét pontatlanul hajtják végre.

Az elemek leselejtezése (Csak az Európai Unióban alkalmazható)

Az akkumulátoron lévő (áthúzott kerekes szemetes) szimbólum azt jelzi, hogy az akkumulátort nem szabad más nem válogatott hulladékkal együtt elhelyezni, hanem külön kell gyűjteni, és át kell adni a helyi közösségi hulladékgyűjtő pontnak vagy más, az újrahasznosításhoz rendelkezésre álló gyűjtőhelynek. használatának vége.

Ha a szimbólum alatt kémiai szimbólum van nyomtatva, az azt jelzi, hogy az akkumulátorban vegyi anyagok (Hg = higany, Cd =kadmium vagy Pb = ólom) találhatók.

A nem megfelelő hulladékkezelés a potenciálisan veszélyes anyagok miatt esetleg negatív hatással lehet a környezetre és az emberi egészségre. Ennek az akkumulátornak a megfelelő ártalmatlanításában való együttműködésével hozzájárul az elemek újrafelhasználásához, újrahasznosításához, így környezetünk védve lesz.

További információért lépjen kapcsolatba az ország hulladékkezelő osztályával vagy azzal a bolttal, ahol az akkumulátort vásárolta.

Az elektromos és elektronikus berendezések hulladékainak ártalmatlanítása háztartási használatra

(Csak az Európai Unióban alkalmazható)

A szimbólum (áthúzott kerekes szemeteskosár) a terméken azt jelzi, hogy a terméket használat után ne keverje össze vagy dobja ki a háztartási hulladékkal. Ezt a terméket a helyi közösség hulladékgyűjtő pontján kell átadni a termék újrahasznosítása érdekében.

További információért kérjük, forduljon az Ön országában működő Hulladék-ártalmatlanítási Osztályhoz.

A nem megfelelő hulladékkezelés potenciálisan negatív hatással lehet a környezetre és az emberi egészségre.

Ennek a terméknek a megfelelő ártalmatlanításában való együttműködésével hozzájárul a termék újrafelhasználásához, újrahasznosításához, így a környezetünk védve lesz.

Elektromos és elektronikus hulladék elhelyezése Háztartási használatra szánt termékek berendezései esetén

(Csak az Európai Unióban alkalmazható)

A termékek üzleti célú ártalmatlanításával kapcsolatos további információkért forduljon az Ön országában található forgalmazójához. Ezt a terméket tilos keverni vagy ártalmatlanítani kereskedelmi hulladékkal.

Garancia

A Danalock ApS termékekre korlátozott gyártói garancia vonatkozik. A Danalock ApS garancia az egyes országokban érvényes garanciális szabályokra és jogszabályokra korlátozódik. A garancia csak a gyártási hibákra vonatkozik. A garancia nem terjed ki a helytelen használatra, a rossz szerelésre vagy a hibás telepítésből vagy karbantartásból eredő károkra. A számla a garancia bizonyítékaként szolgál, ezért kérjük, őrizze meg referenciaként a garanciális panaszokhoz.

Minősített szolgáltatás

Az akkumulátorokon kívül a Danalock V3 nem tartalmaz felhasználó által javítható vagy cserélhető alkatrészeket. A nem működő egységeket javítás vagy csere céljából vissza kell juttatni egy hivatalos szervizközpontba.

Technikai segítség

Ha problémája van, és nem találja meg a szükséges információkat a termékben dokumentációt, kérjük, vegye fel a kapcsolatot a Danalock ApS support@danalock.com címmel. Kérjük, készítse elő az alábbi információkat:

1. Származási szám (előnyös), MAC-cím vagy a zár álneve
2. A zár regisztrálásakor / telepítésekor használt felhasználónév
3. A hibaüzenet megjelenítésekor használt felhasználónév (ha más a felhasználónév)
4. Az esemény időpontja

CE jelölés

A Danalock V3 megfelel a RED 2014/53/EU irányelv alapvető követelményeinek a rádiospektrum, az EMC, az egészség és a biztonság tekintetében. Az EU tanúsítvány és a megfelelőségi nyilatkozat (DOC) nyilatkozatai letölthetők a honlapról:

https://danalock.com/legal/certificates/

A Danalock V3 az elektromechanikusan működtetett zárak és az ütközőlemez osztályozási mátrixának való megfelelőségét vizsgálja (N/A megegyezik a „Nem alkalmazható” értékkel).

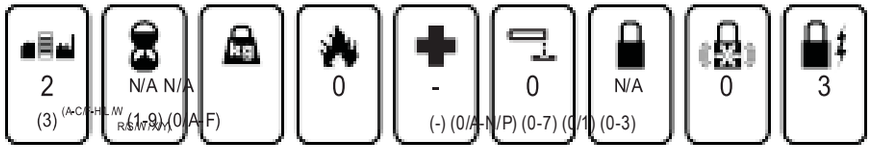

Balról jobbra felsorolva:

- Használati kategória,
- Tartósság,
- Ajtó tömege és záróereje,
- Alkalmas tűz/füst ajtókon való használatra,
- Biztonság,
- Korrózióállóság,
- Biztonság fizikai támadáskor,,
- Biztonság - elektromos funkció,
- Biztonság - Elektromos vezérlés. Részletes biztonsági információk

Danalock V3 BT

Termékspecifikációk

Tápfeszültség	USB-n keresztül	4x3V DC (12V DC)
	Készenléti idő (elemmel)	450 nap
Hőmérséklet tartomány	Aktív üzemmód	-10ºC és 40ºC között
	Tárolás	5ºC és +50ºC között
Mechanikai specifikációk	Méretek (Mé x Ma)	59 mm x 59 mm
	Súly	130 g(elem n) 195g (elem)
Anyag	Műanyag	HB
Rádió interfészek	Bluetooth LE	Max 4.7 dBm E.I.R.P

USA és Kanada tanúsítási jelek

Ez a készülék olyan rádióadókat tartalmaz, amelyek megfelelnek a CFR47 2.1091. Részének, az FCC szabályok 15.247. Részének, valamint az Industry Canada RSS-GEN, RSS-102 és RSS-247 követelményeinek.

Figyelmeztetés a CFR 47 15.19. Rész /RSS-GEN szerint:

A készülék megfelel az FCC szabályok 15. részének és az Industry Canada licenszmentes szabványainak. A működés a következő két feltételhez kötött:

1 Ez az eszköz nem okozhat káros interferenciát, és
2 Ennek az eszköznek el kell fogadnia a kapott interferenciákat, beleértve azokat is, amelyek nem kívánt működést okozhatnak.

FIGYELMEZTETÉS a CFR 47 15.21 rész szerint:

A készüléken végrehajtott, a Danalock Aps által kifejezetten nem engedélyezett változtatások vagy módosítások érvényteleníthetik az FCC engedélyét a berendezés üzemeltetésére.

Nyilatkozatok a CFR 47 2.1091 része és az RSS-102 szerint:

A rádiófrekvenciás sugárterhelésre vonatkozó információkkal kapcsolatban kijelentjük, hogy ez a berendezés megfelel az FCC szabályozatlan környezetre vonatkozó sugárterhelési határértékeinek.

Ezt a berendezést úgy kell felszerelni és üzemeltetni, hogy az adó és a test között legalább 20 cm távolság legyen. Ez az adó nem helyezhető el, és nem működhet együtt más antennával vagy adóval.

Japán

A termék Japánban engedélyezett a következő tanúsítványszámmal:

[R] 202-SMF017

Ez az eszköz a japán rádiótörvény értelmében engedélyezett

(電波法)=当該機器には電波法に基づく、技術基準適合証明等を受けた特定無線設備を装着している

Ezt az eszközt nem szabad módosítani (különben a megadott kijelölési szám érvénytelenné válik)

本製品の改造は禁止されています。(適合証明番号などが無効となります。)

Szabályozási címkézés

A Danalock V3 BT termék megfelel az alábbi előírásoknak (Európa, USA/Kanada, Japán, Ausztrália/Új-Zéland):

FCC ID: 2ADSH-V3BT
IC:12588A-V3BT

202-SMF017

Danalock V3 BTZBE / Danalock V3 BTZB

Termékspecifikációk

Tápfeszültség	USB-n keresztül	4x3V DC (12V DC)
	Készenléti idő (elemmel)	450 Days
Hőmérsékelt tartomány	Aktívüzemmód	-10ºCés40ºC között
	Storage	5ºC és+50ºC között
Mechanikai specifikációk	Méretek (Mé x Ma)	59 mm x 59 mm
	Súly	130 g(elem n) 195g (elem)
Anyag	Műanyag	HB
Rádió interfészek	Bluetooth LE	Max 4.7 dBm E.I.R.P
	Zigbee	Max10dBm E.I.R.P

USA és Kanada tanúsítási jelek

Ez a készülék olyan rádióadókat tartalmaz, amelyek megfelelnek a CFR47 2.1091. Részének, az FCC szabályok 15.247. Részének, valamint az Industry Canada RSS-GEN, RSS-102 és RSS-247 követelményeinek.

Figyelmeztetés a CFR 47 15.19. Rész /RSS-GEN szerint:
A készülék megfelel az FCC szabályok 15. részének és az Industry Canada licenszmentes szabványainak. A működés a következő két feltételhez kötött:

1. Ez az eszköz nem okozhat káros interferenciát, és
2. Ennek az eszköznek el kell fogadnia a kapott interferenciákat, beleértve azokat is, amelyek nem kívánt működést okozhatnak.

FIGYELMEZTETÉS a CFR 47 15.21 rész szerint:
A készüléken végrehajtott, a Danalock Aps által kifejezetten nem engedélyezett változtatások vagy módosítások érvényteleníthetik az FCC engedélyét a berendezés üzemeltetésére.

Nyilatkozatok a CFR 47 2.1091 része és az RSS-102 szerint:
A rádiófrekvenciás sugárterhelésre vonatkozó információkkal kapcsolatban kijelentjük, hogy ez a berendezés megfelel az FCC szabályozatlan környezetre vonatkozó sugárterhelési határértékeinek.

Ezt a berendezést úgy kell felszerelni és üzemeltetni, hogy az adó és a test között legalább 20 cm távolság legyen. Ez az adó nem helyezhető el, és nem működhet együtt más antennával vagy adóval.

Japán

A termék Japánban engedélyezett a következő tanúsítványszámmal:

V3-BTZBE: **[R] 204-920100,** V3-BTZB: **[R] 202-SMF018**

Ez az eszköz a japán rádiótörvény értelmében engedélyezett (電波法)
=当該機器には電波法に基づく、技術基準適合証明等を受けた特定無線設備を装着
している

Ezt az eszközt nem szabad módosítani (ellenkező esetben a megadott kijelölési szám érvénytelenné válik
)本製品の改造は禁止されています。(適合証明番号などが無効となります。)

Szabályozási címkézés:
A V3-BTZBE termék megfelel a következő előírásoknak (Európa, USA/Kanada, Japán, Ausztrália/Új-Zéland):

FCC ID: 2ADSH-V3BTZBE
IC:12588A-V3BTZBE

204-920100

A Danalock V3 BTZB verzióra a következő címke különbségek érvényesek:

FCC ID: 2ADSH-V3BTZB
IC:12588A-V3BTZB

202-SMF018

Danalock V3 BTZE

Termékspecifikációk

Tápfeszültség	USB-n keresztül	4x3V DC (12V DC)
	Készenléti idő (elemmel)	450 Days
Hőmérséklet tartomány	Aktívüzemmód	-10ºC és 40ºC között
	Storage	5ºC és +50ºC között
Mechanikai specifikációk	Méretek (Mé x Ma)	59 mm x 59 mm
	Súly	130 g(elem n) 195g (elem)
Anyag	Műanyag	HB
Rádió interfészek	Bluetooth LE	Max 4.7 dBm E.I.R.P
	Z-wave	Max -10 dBm E.I.R.P

Egyesült Arab Emírségek (UAE) tanúsítvány.

A terméket az Egyesült Arab Emírségek TRA jóváhagyta ER75325/19 nyilvántartási számmal és a kereskedő számával:

DA83047/1

Szabályozási címkézés:

A Danalock V3-BTZE termék megfelel a következő előírásoknak (Európa, Egyesült Arab Emírségek (Dubai)):

RoHS 2011/65/EU Amendment 2015/863/EU

REACH COMPLIANT

TRA
REGISTERED
ER75325/19
DEALER: DA83047/1

Danalock V3 BTZH

Termékspecifikációk

Tápfeszültség	USB-n keresztül	4x3V DC (12V DC)
	Készenléti idő (elemmel)	450 nap
Temperature range	Aktívüzemmód	-10ºCés40ºC között
	Tárolás	5ºC és +50ºC között
Mechanikai specifikációk	Méretek (Mé x Ma)	59 mm x 59 mm
	Súly	130 g(elem n) 195g (elem)
Anyag	Műanyag	HB
Rádió interfészek	Bluetooth LE	Max 4.7 dBm E.I.R.P
	Z-wave	Max -10 dBm E.I.R.P

AUSZ/ÚJ-Z:

A termék megfelel az AS/NZS 4268 követelményeknek a Bluetooth LE adó-vevő és a Z-wave 1Tx/1RX (2/3 osztályú vevőkészülékek) alkalmazásokra vonatkozóan az 1992. évi rádiókommunikációs törvény értelmében; Rádiókommunikációs (alacsony interferenciájú potenciális eszközök) osztály licenc 2015-ös összeállítása 2016. május 4.

A termék megfelel az új-zélandi rádiókommunikációs törvény 1989. évi 134. cikkely (1) bekezdésének g) pontja szerinti vonatkozó szabványok követelményeinek, a szállítói megfelelőségi nyilatkozat (SDOC) szerint

Japán:

A termék megfelel a rádióberendezéseket szabályozó rendelet (2005-08) 2. cikkely követelményeinek. 19. tétela Bluetooth LE alkalmazásokhoz.

A termék megfelel az ARIB STD-T108 Z-Wave alkalmazásokhoz.

A termék Japánban engedélyezett a következő tanúsítványszámmal:

[R] 202-SMF019

Ezt a terméket a japán rádiótörvény értelmében adják ki (電波法)
当該機器には電波法に基づく、技術基準適合証明等を受けた特定無線設備を装着している

Ezt a terméket nem szabad módosítani (különben a megadott megjelölési szám érvénytelenné válik)
本製品の改造は禁止されています。(適合証明番号などが無効となります。)

Nyilatkozatok

A tanúsítványok és a beszállítói megfelelőségi nyilatkozat (SDOC) nyilatkozatok letölthetők a danalock webhelyéről:

https://danalock.com/legal/certificates/

Danalock Aps
Gammel Stillingvej 427C DK-8462 Harlev

Szabályozási címkézés

A V3-BTZH termék a következő rádióajánlások szerint tanúsított (Japán és Ausztrália/Új-Zéland):

R **202-SMF019**

Danalock V3 BTZU

Termékspecifikációk

Tápfeszültség	USB-n keresztül	4x3V DC (12V DC)
	Készenléti idő (elemmel)	450 nap
Hőmérséklet tartomány	Aktívüzemmód	-10ºC és 40ºC között
	Tárolás	5ºC és +50ºC között
Mechanikai specifikációk	Méretek (Mé x Ma)	59 mm x 59 mm
	Súly	130 g(elem n) 195g (elem)
Anyag	Műanyag	HB
Rádió interfészek	Bluetooth LE	Max 4.7 dBm E.I.R.P
	Z-wave	Max -10 dBm E.I.R.P

FCC és IC

A V3-BTZU termék olyan rádióadókat tartalmaz, amelyek megfelelnek az FCC rules CFR 472.1091, 15.247 és 15.249 részének, valamint az Industry Canada RSS-GEN, RSS-102, RSS-210 és RSS-247 követelményeinek.

Figyelmeztetés a CFR 47 15.19. Rész / RSS-GEN szerint:

A V3-BTZU termék olyan rádióadókat tartalmaz, amelyek megfelelnek az FCC rules CFR 47 2.1091, 15.247 és 15.249 részének, valamint az Industry Canada RSS-GEN, RSS-102, RSS-210 és RSS-247 követelményeinek.:

1. Ez az eszköz nem okozhat káros interferenciát, és
2. Ennek az eszköznek el kell fogadnia a kapott interferenciákat, beleértve azokat is, amelyek nem kívánt működést okozhatnak.

FIGYELMEZTETÉS a CFR 47 15.21 rész szerint:

A készüléken végrehajtott, a Danalock Aps által kifejezetten nem engedélyezett változtatások vagy módosítások érvényteleníthetik az FCC engedélyét a berendezés üzemeltetésére.

Nyilatkozatok a CFR 47 2.1091 része és az OET közlemény 65 / RSS-102 szerint:

A rádiófrekvenciás sugárzásnak való kitettségre vonatkozó információkkal kapcsolatban kijelentették, hogy ez a berendezés megfelel az FCC nem ellenőrzött környezetre vonatkozó sugárterhelési határértékeinek.

Ezt a berendezést úgy kell felszerelni és üzemeltetni, hogy az adó és a test között legalább 20 cm távolság legyen.

Ez az adó nem helyezhető el, és nem működhet együtt más antennával vagy adóval.

Nyilatkozatok

A tanúsítványok és a beszállítói megfelelőségi nyilatkozat (SDOC) nyilatkozatok letölthetők a danalock webhelyéről:

https://danalock.com/legal/certificates/

Danalock Aps
Gammel Stillingvej 427C DK-
8462 Harlev

Szabályozási címkézés

A V3-BTZU termék az alábbi amerikai és kanadai rádióajánlások szerint tanúsított:

FCC ID: 2ADSH-V3BTZU
~~IC:12588A-V3BTZU~~

www.danalock.hu
info@danalock.hu